ЭЛЕКТРОПРИВОД ДЛЯ ПРОТИВОПОЖАРНЫХ КЛАПАНОВ С ПРУЖИННЫМ ВОЗВРАТОМ

| FS05S... |

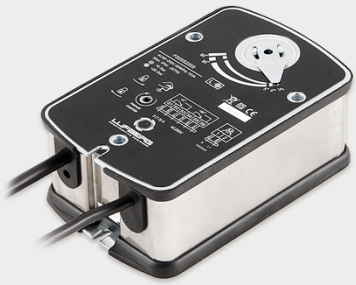

ТАБЛИЦА ВЫБОРА МОДЕЛЕЙ					
Крутящий момент	Управление	Электропитание	Термодатчик	Вес	Модель
5 Нм	Открыто/ закрыто	24 В AC/DC	-	1,69 кг	**FS05S24S**
			да	1,77 кг	**FS05S24ST**
		230 В AC	-	1,75 кг	**FS05S220S**
			да	1,83 кг	**FS05S220ST**

ТЕХНИЧЕСКИЕ ХАРАКТЕРИСТИКИ		
Модель	**FS05S24S (T)**	**FS05S220S (T)**
Крутящий момент	5 Нм	
Время срабатывания - двигатель/возвратная пружина	70 с/ < 20 с	
Управление	Открыто/закрыто	
Напряжение	24 В AC/DC	230 В AC
Частота	50/60 Гц (AC)	
Мощность		
- во время вращения	10,0 Вт	10,0 Вт
- в состоянии покоя	3 Вт	3 Вт
- расчётная	10,0 ВА	10,0 ВА
Угол поворота	-5°~90°	
- настройка	-	
Направление вращения	Определяется стороной монтажа привода	
Уровень шум - двигатель/ возвратная пружина	<50 дБ(А) / <62 дБ(А)	
Сигнал обратной связи	-	
Электрическое подключение	подсоединенный кабель 1м	
Вспомогательные переключатели	2× SPDT**; 3 (1,5) А, 230 В	
Степень защиты	IP54	
Класс защиты	III низкое напряжение	II
Влажность окружающей среды	95% RH без конденсации	
Температура окружающей среды	-30~+50 °C	
Температура хранения	-40~+70 °C	
Срок службы	60 000 циклов	
Механическое подключение		
- круглых штоков	-	
- квадратных штоков	12×12 мм	
Ручное управление	с помощью шестигранного ключа	
Термоэлектрический выключатель	срабатывает при температуре >72 °C (толко модели FS…T)	
Соответствие стандартам	ISO, CE, EAC	

** SPDT (Single-Pole Double-Throw) – однополюсная группа переключающих контактов.

РАЗМЕРЫ (мм)

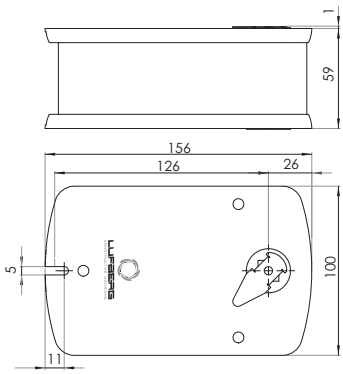

Термодатчик

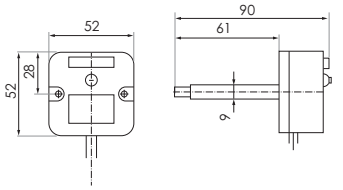

ЭЛЕКТРИЧЕСКОЕ ПОДКЛЮЧЕНИЕ

Открыто/закрыто

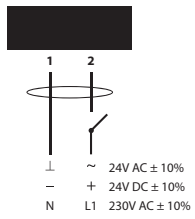

Вспомогательные переключатели

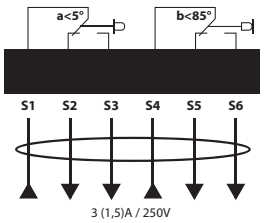

Дата публикации 1/2018. Lufberg оставляет за собой право вносить изменения без предварительного уведомления

LUFBERG CONSTRUCTIVE DECISIONS