Пятиступенчатые трансформаторные регуляторы для трехфазных вентиляторов, управляемых по напряжению

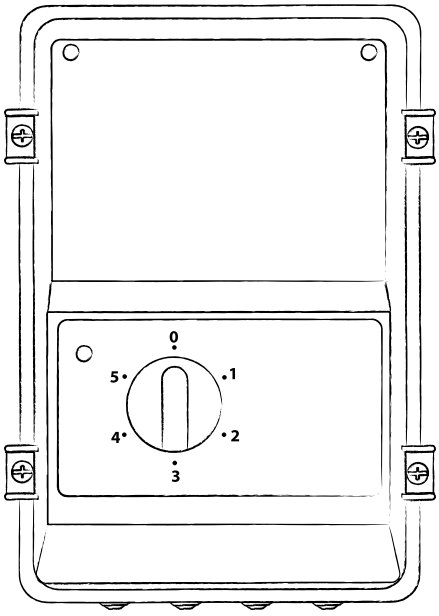

Отличительные особенности

- Электропитание 400 В/50 Гц
- Выходное напряжение 95—145—190—240—400 В выбирается вручную
- Встроенная лампа сигнализации
- Автоматический перезапуск при сбросе питания
- Максимальная окружающая температура +40 °C
- Степень защиты IP54 (IP21) — см. информацию ниже

Регуляторы типа R-DT- ... KT(G) имеют дополнительно:

- Подключение встроенной термозащиты двигателя
- Дистанционный запуск/остановка на выбранной скорости (например комн. термостат)
- Контакты для управления заслонкой

R-D...

Модель	R-D-2G	R-D-4	R-D-7	R-D-14
Макс. ток [A]	2,0	4,0	7,0	14,0
Класс защиты	IP 54	IP 21		
Размеры	3	4	4	5
Вес [кг]	7,2	11,0	15,6	50,2

R-DT...

Модель	R-DT2KTG	R-DT4KT	R-DT7KT	RTRD14E
Макс. ток [A]	2,0	4,0	7,0	14,0
Класс защиты	IP 54	IP 21		
Размеры	3	4	4	5
Вес [кг]	7,4	11,0	15,6	30,5

Габаритные размеры

3

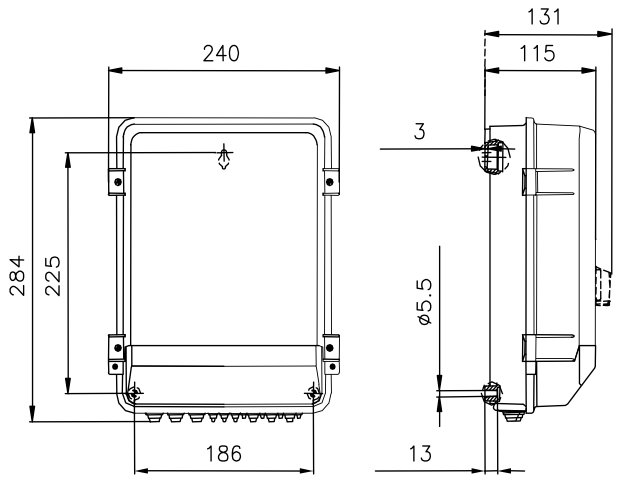

4

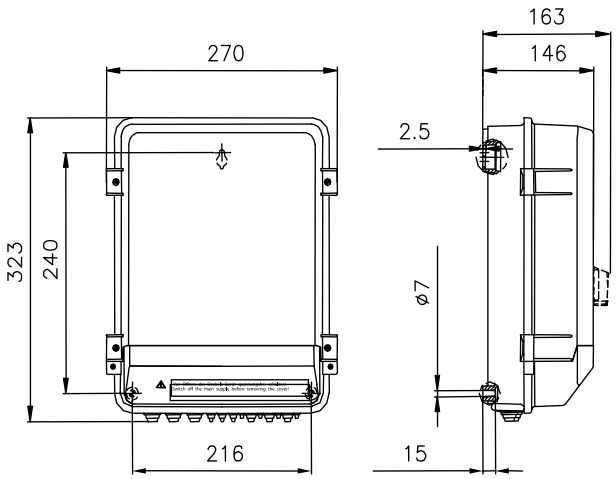

5

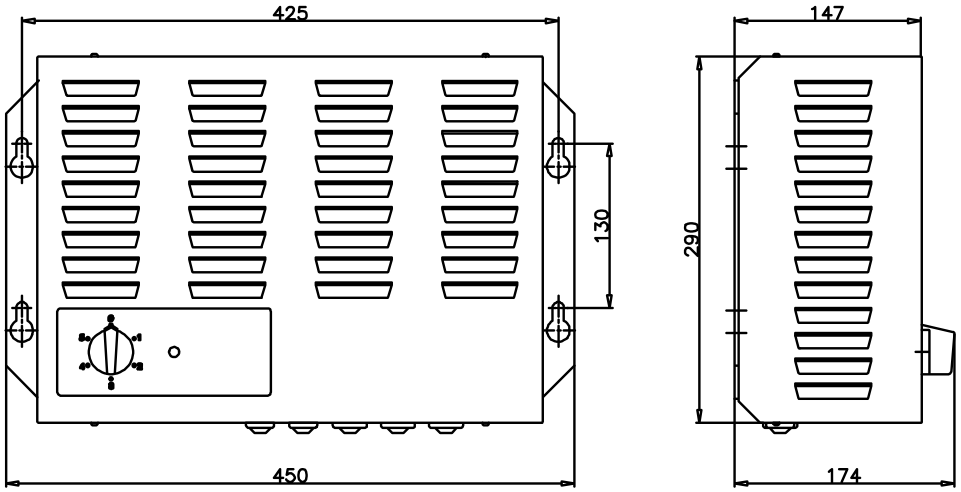

Lufberg оставляет за собой право на внесение технических изменений без предварительного уведомления.

Схемы подключения

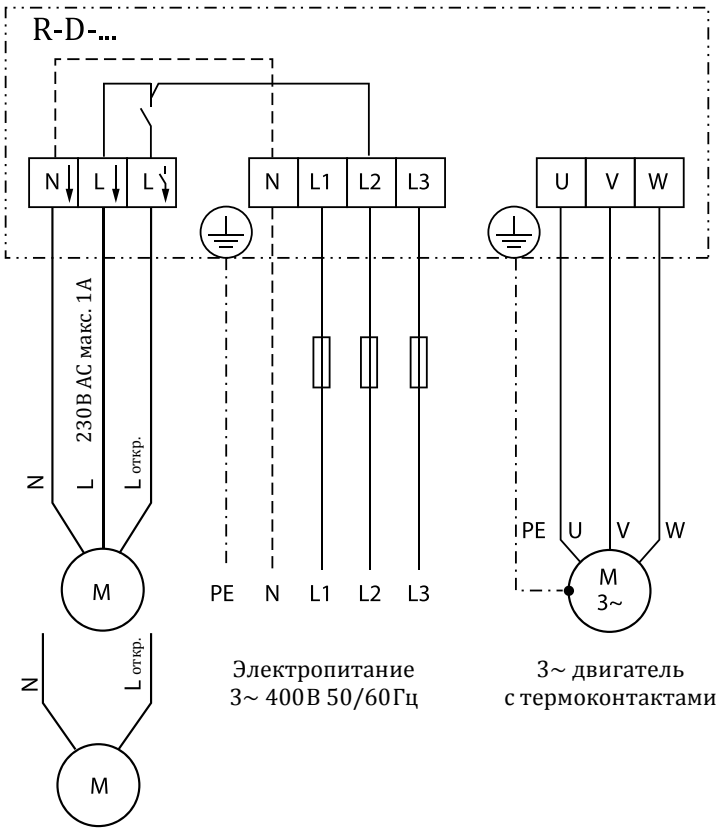

* — регулятор R-D-14 не имеет клемм для подключения воздушной заслонки

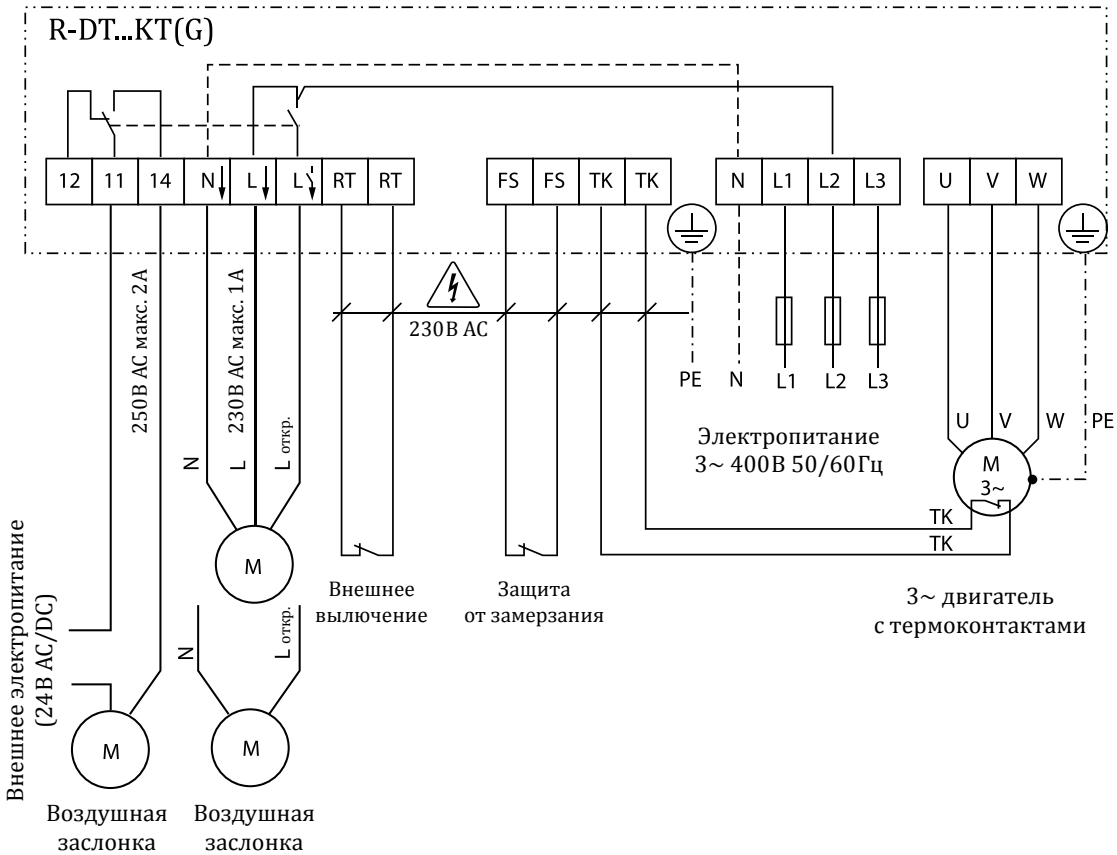

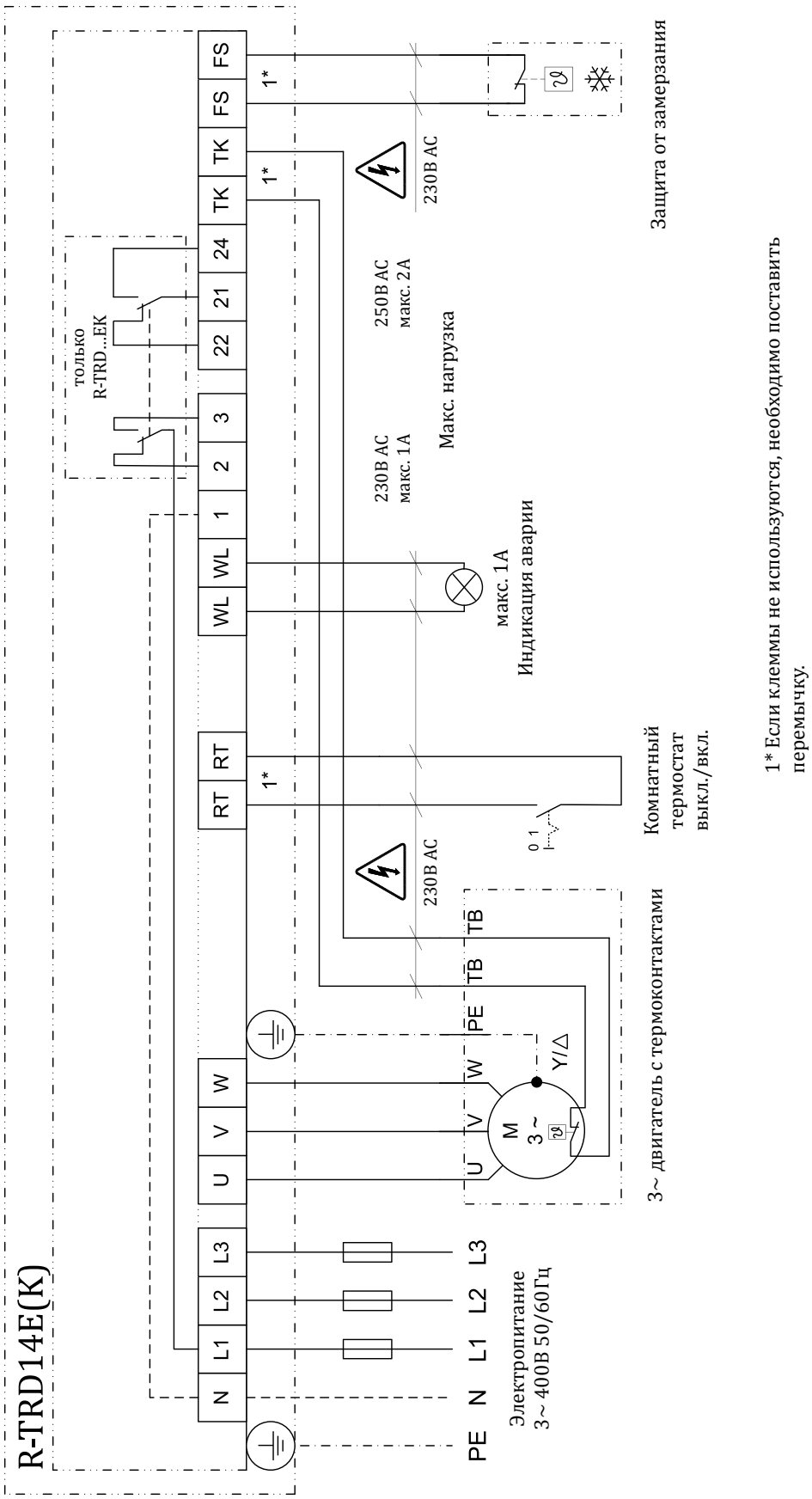
R-TRD14E(K)
N L1 L2 L3
U V W
WL WL
RT RT
1 2 3
22 21 24
TK TK
FS FS
PE N L1 L2 L3
Электропитание
3~ 400В 50/60Гц
только
R-TRD...EK
1*
230В AC
макс. 1А
Макс. нагрузка
250В AC
макс. 2А
макс. 1А
Индикация аварии
Комнатный
термостат
выкл./вкл.
Защита от замерзания
U V W PE TB TB
M
3~
Y/Δ
3~ двигатель с термоконтактами
1* Если клеммы не используются, необходимо поставить
перемычку.