ЭЛЕКТРОПРИВОД С ПРУЖИННЫМ ВОЗВРАТОМ

| DA15S... |



ТАБЛИЦА ВЫБОРА МОДЕЛЕЙ						
Крутящий момент	Управление	Площадь заслонки	Электропи-тание	Вспомогательные переключатели	Вес	Модель
15 Нм	Открыто/закрыто	< 3,0 м² *	24 В AC/DC	-	2,37 кг	**DA15S24**
				2 SPDT**	2,54 кг	**DA15S24S**
	Пропорцио-нальное			-	2,41 кг	**DA15S24P**
				2 SPDT**	2,55 кг	**DA15S24PS**
	Открыто/закрыто		230 В AC	-	2,58 кг	**DA15S220**
				2 SPDT**	2,72 кг	**DA15S220S**

ТЕХНИЧЕСКИЕ ХАРАКТЕРИСТИКИ			
Модель	**DA15S24 (S)**	**DA15S24P (S)**	**DA15S220 (S)**
Крутящий момент	15 Нм		
Время срабатывания - двигатель/возвратная пружина	150 с/ < 30 с		
Управление	Открыто/закрыто	0 – 10 В	Открыто/закрыто
Напряжение	24 В AC/DC	24 В AC/DC	230 В AC
Частота	50/60 Гц (AC)		
Мощность			
- во время вращения	6,5 Вт	3,5 Вт	6,5 Вт
- в состоянии покоя	2,5 Вт	1,2 Вт	2,5 Вт
- расчётная	10,0 ВА	10,0 ВА	10,0 ВА
Угол поворота	-5°~90°		
- настройка	5°~85° (5°настройка)		
Направление вращения	определяется стороной монтажа привода		
Уровень шум - двигатель/ возвратная пружина	<50 дБ(А) / <62 дБ(А)		
Сигнал обратной связи	-	0 – 10 В	-
Электрическое подключение	подсоединенный кабель 1м		
Вспомогательные переключатели	3 (1,5) А, 230 В		
Степень защиты	IP54		
Класс защиты	III низкое напряжение	III низкое напряжение	II
Влажность окружающей среды	95% RH без конденсации		
Температура окружающей среды	-30~+50 °C		
Температура хранения	-40~+70 °C		
Срок службы	60 000 циклов		
Механическое подключение			
- круглых штоков	от ø10 до ø19 мм		
- квадратных штоков	от 10×10 до 16×16 мм		
Ручное управление	недоступно		
Соответствие стандартам	ISO, CE, EAC		

* Площадь заслонки указана ориентировочно. Для правильного выбора электропривода нужно учитывать данные производителя заслонки (размеры, исполнение), влияния воздушного потока, условия монтажа.

** SPDT (Single-Pole Double-Throw) – однополюсная группа переключающих контактов.

РАЗМЕРЫ (мм)

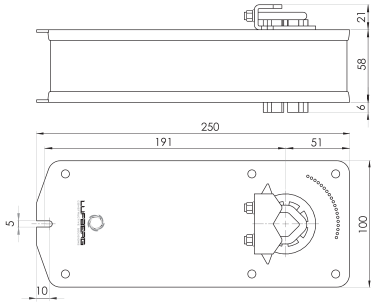

ЭЛЕКТРИЧЕСКОЕ ПОДКЛЮЧЕНИЕ

Открыто/закрыто

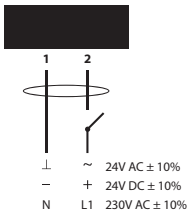

Пропорциональное

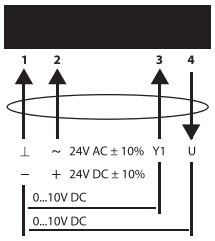

Вспомогательные переключатели

