**3. Устройство защиты двигателя**
**3.2.1-RU Защита двигателя и размыкающее устройство (реле с положительным температурным коэффициентом)**

Тип: **U-EK230E**

## Применение / функции

PTC-реле предназначено для прямого контроля температуры двигателей во взрывозащищенном исполнении согласно EEx e и EEX d. Электронный само включающийся замок, состояние тревоги сохраняется, пока не произведен перезапуск

- Одобрено ATEX согласно директиве 94/9/EC
- Само включающийся замок (размыкающий)
- Встроенная кнопка перезапуска
- Выводы к внешнему устройству перезапуска
- Автоматический перезапуск при восстановлении напряжения
- Выходное реле с 1 переключающим контактом
- Светодиод для индикации работы и отключения




## Технические данные

| | |
|---|---|
| Номинальное напряжение Us | Переменный ток 220-240В ± 10%, 50/60 Гц ≤ 2 ВА |
| Подключение PTC-реле | 1…6 в последовательности согласно DIN 44081 или 44082 |
| Точка переключения | < 4000 Ом |
| Выходное реле | 1 переключающий контакт |
| Характеристики реле: | EN 60947-5 |
| • Тип контакта | 1 переключающий контакт |
| • Напряжение переключения | максимальный переменный ток 415 В |
| • Ток переключения | максимально 6 А |
| • Разрывная мощность | максимально 2000 ВА (активная омическая нагрузка), максимально 120 Вт при постоянном токе 24 В |
| • Линейное напряжение | 3 А переменный ток 15 250В, 2А постоянный ток 13 24В |
| • Рекомендованный предохранитель | 3,15 А |
| Максимальная наружная температура | -20…+50°C |
| Установка | на 35мм DIN рейке (EN 50 022) или 4 шурупа M4 |
| Тип защиты корпуса/контактов | IP 30 / IP20 |
| Вес | около 120 гр. |
| Принадлежности | пластиковый корпус (IP54) с прозрачной крышкой |

## Размеры

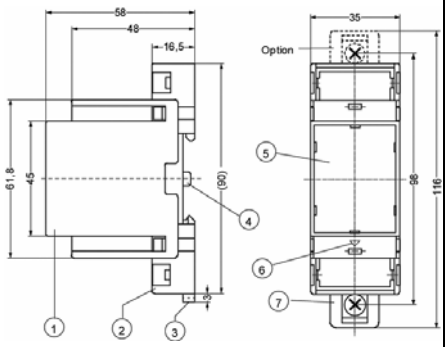


1 Верх
2 Низ
3 Скоба
4 Установочный шарнир
5 Элемент передней панели
6 Указатель низа изделия
7 Наращиваемые пластины для настенного монтажа, диаметры отверстий под шурупы Ø 4,2 мм

Принадлежности:
пластиковый корпус

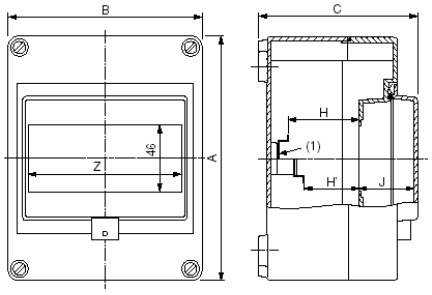


A (высота) = 135 мм
B (ширина) = 74 мм
C (глубина) = 100 мм

## Схема соединения

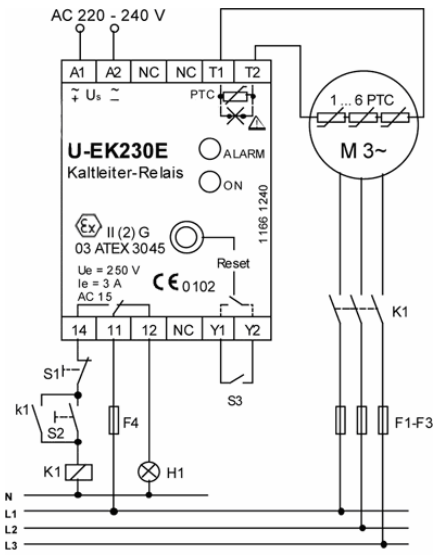


Представительство Systemair
101000, Москва, Архангельский переулок, д. 7, стр.1, офис 2

Тел: +7 (495) 933 14 36, 933 14 37
Факс: +7 (495) 933 14 31
www.systemair.ru

Systemair