



МАНОМЕТР ДИФФЕРЕНЦИАЛЬНОГО ДАВЛЕНИЯ МДМ 2000

МАНОМЕТР ДИФФЕРЕНЦИАЛЬНОГО ДАВЛЕНИЯ МДМ 2000

Примечание: Производитель постоянно работает над улучшением дизайна и повышением качества приборов, поэтому оставляет за собой право исправлять и дополнять указанную ниже информацию.

ОБЩИЕ СВЕДЕНИЯ:

Манометры дифференциального давления МДМ 2000 используются при измерении давлений, развиваемых вытяжными вентиляторами и вентиляторами обдува, сопротивления фильтров, падений давления на мерных диафрагмах, контроля поплавковых устройств в системах воздушной смазки и давлений в пневматических усилителях или системах, а также используются для контроля в системах управления соотношением воздушно-газовой смеси автоматических клапанов. Еще одно важное применение этих приборов - на фармацевтических производствах в "чистых" помещениях они используются в качестве индикаторов, показывающих необходимую разницу давлений в соседних помещениях.

В России наиболее широкое применение нашли дифференциальные манометры фирмы DWYER Magnehelic 2000 (США), однако их широкому распространению препятствует высокая стоимость. В связи с этим нами разработан и предлагается к поставке дифференциальный манометр МДМ 2000 нового поколения, в которых не только устранены недостатки конструкции Magnehelic 2000, но и существенно расширены его функциональные возможности. Наша конструкция устойчива к ударам и перегрузкам по давлению. Вместе с тем стоимость нашего дифференциального манометра МДМ 2000 имеет оптимальное соотношение цены и качества.

МДМ 2000 применятеся для измерения низких давлений воздуха, негорючих газов, а также совместимых с материалами прибора газов.

ТЕХНИЧЕСКИЕ ХАРАКТЕРИСТИКИ

Номинальный диаметр корпуса (НД):
120мм.

Класс точности:
±2 % по всей шкале
±3% в диапазонах 0...100Па и 0...120Па
±4% для диапазонов 0...60Па и ниже при 20°С.

Дополнительная погрешность при изменении температуры окружающей среды от 20±2°С в диапазоне рабочих температур на каждые 10°С составляет не более ±0,6%.

Диапазоны измерений:
0…(60, 100, ... , 1000)Па, 0 ... (0,5, 1, ... , 30) кПа или другие эквивалентные единицы давления.

Предельные давления:
-0,7...1 бар.

Перегрузка по давлению:
Задняя часть корпуса оснащена резиновой пробкой, котопая исполняет функцию предохранительного клапана, срабатывая и вентилируя внутреннюю часть манометра, когда давление достигает приблизительно 1,8 бар.

Допустимые температуры:
Окружающая среда: -7…+60°С.

Присоединение:
Прибор устанавливается таким образом, чтобы диафрагма была в вертикальном положении.
1/8NPT(внутр)х2 - одна пара отверстий сбоку и одна пара сзади.
Стандартная комплектация: две NPT пробки для кранов двойного давления, два переходника с резьбой 1/8NPT для соединения с резиновыми трубами и три переходника для установки "заподлицо" с винтами.

Корпус:
Изготовлен литьем под давлением из алюминия, термическое покрытие эмалью темно-серого цвета.

Стекло:
Акриловое.

Циферблат:
Алюминий белого цвета, градуировка черного цвета.

Стрелка:
Алюминиевый сплав.

ГАБАРИТНЫЕ И ПРИСОЕДИНИТЕЛЬНЫЕ РАЗМЕРЫ:

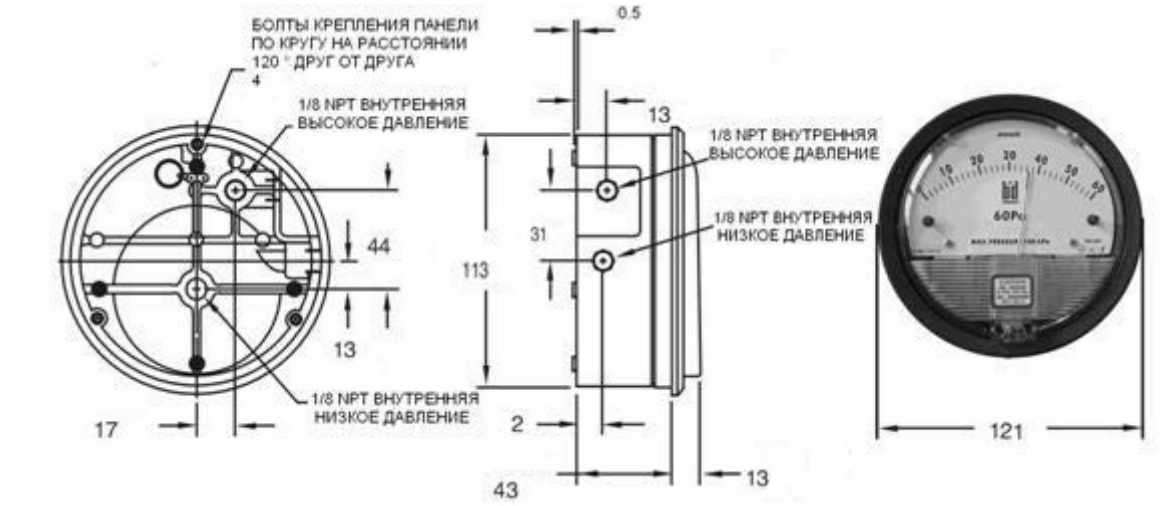

Основные диапазоны показаний

Таблица №

Шкала		
Па	кПа	мм водн. ст.
0-60	0-0,5	0-6
0-100	0-1	0-10
0-125	0-1,5	0-15
0-250	0-2	0-25
0-300	0-2,5	0-30
0-500	0-3	0-50
0-750	0-4	0-80
0-1000	0-5	0-100
-10-0-50	0-8	0-125
-30-0-30	0-10	0-150
-50-0-50	0-15	0-200
-60-0-60	0-20	0-250
-100-0-100	0-25	0-300
-125-0-125	0-30	-3-0-3
-150-0-150	-5-0-5	-5-0-5
-250-0-250	-1-0-1	-10-0-10
-500-0-500	-1,25-0-1,25	
	-1,5-0-1,5	

Другие диапазоны по запросу.

Пример оформления заказа.

МДМ 2000 - (0-250) Па