Приточная установка с 3-х ступенчатым ТЭНом

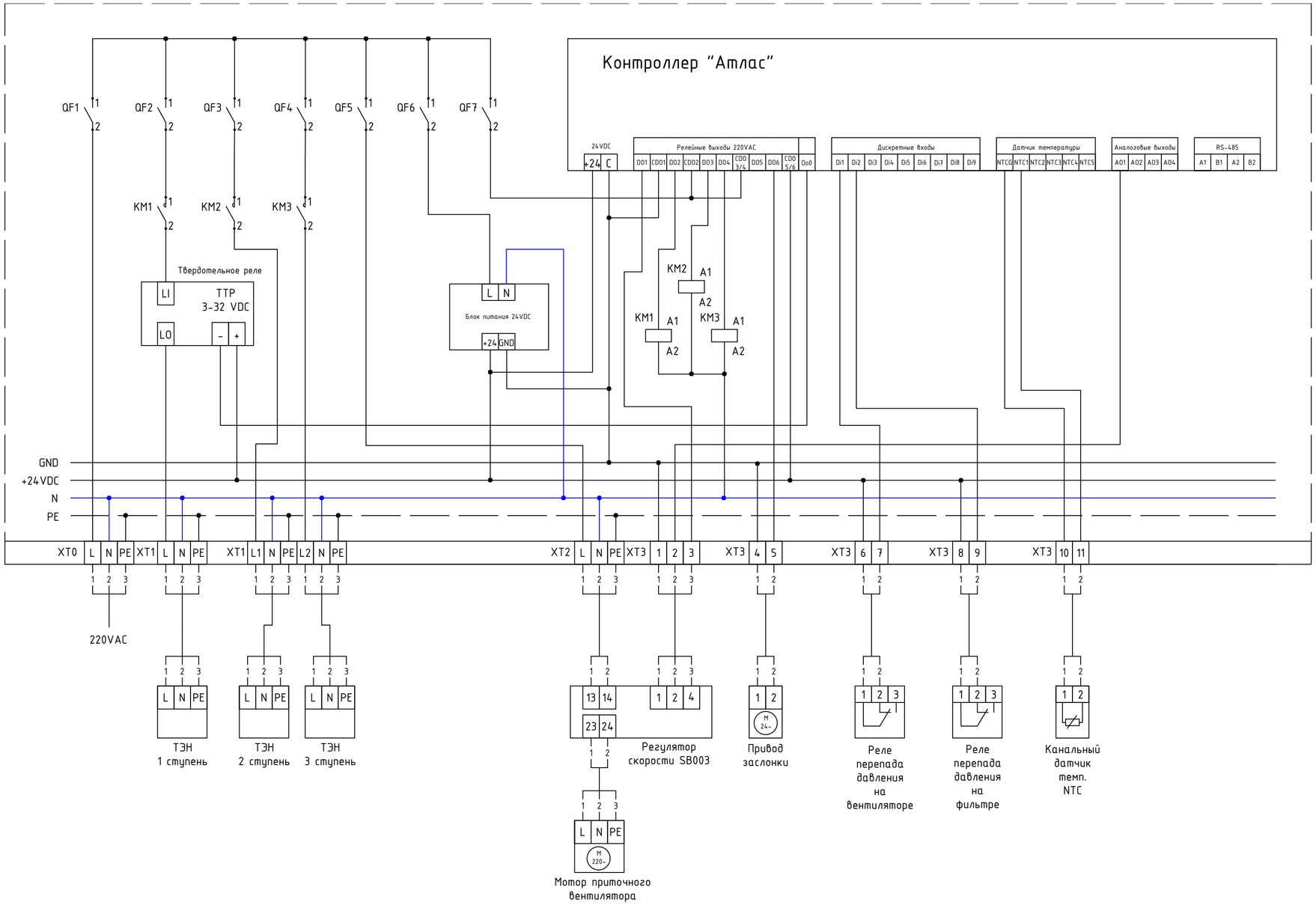

Примечание:

QF1...QF7 – выключатель автоматический однополюсный
KM1-KM3 – контактор однополюсный
XT0...3 – клеммы проходные

Твердотельное реле в процессе работы выделяет большое количество тепла и обязательно нуждается в правильно подобранном радиаторе охлаждения.
Коммутационное и защитное оборудование, сечение проводов и кабелей подбирается в соответствии с требованием "Правил Устройства Электроустановок".
Неверно подобранные оборудование и кабель могут привести к пожару.

Доверьте эту работу профессионалам.

Приточная установка с ТЭНом и водяным калорифером

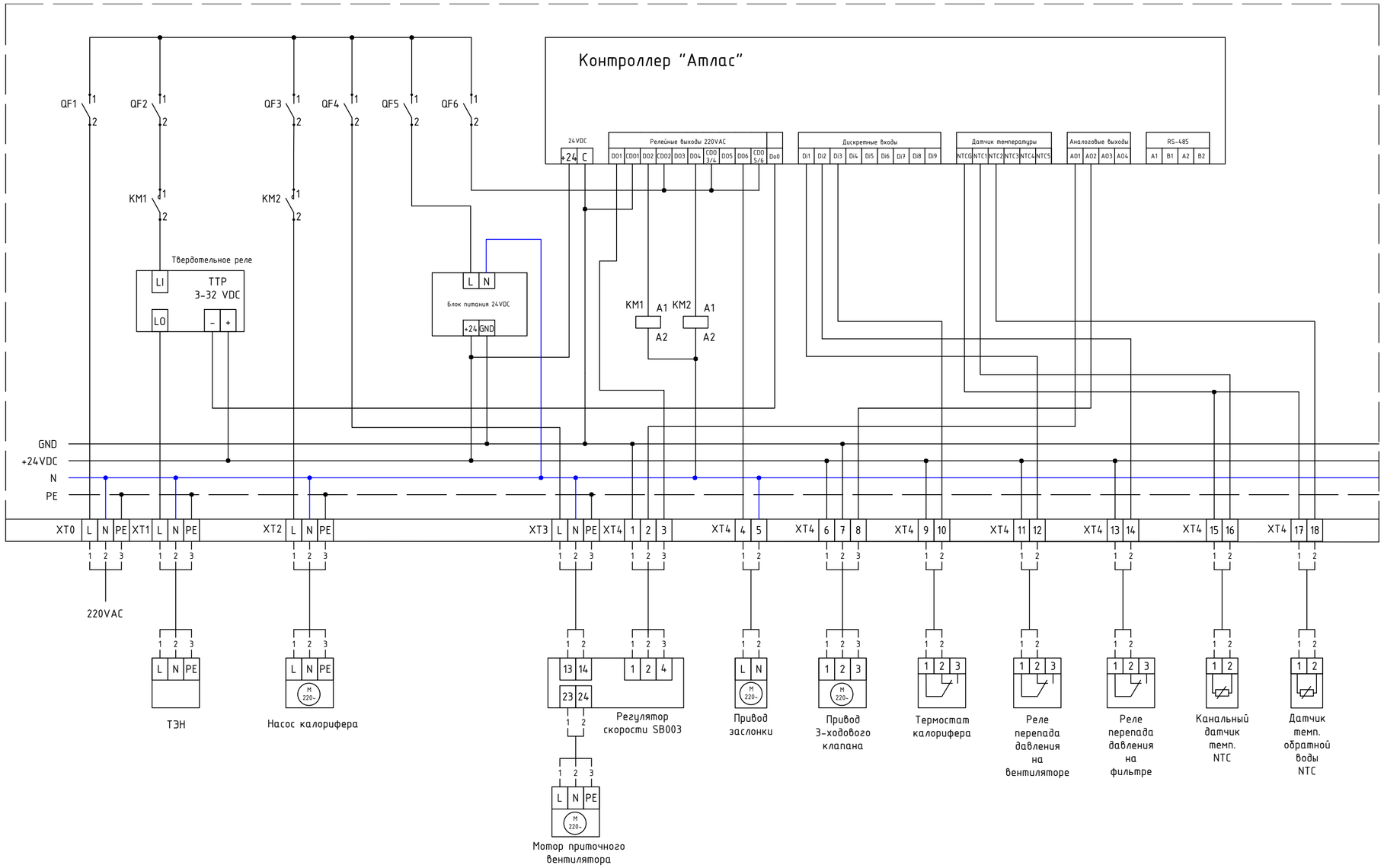

Примечание:

QF1...QF6 – выключатель автоматический однополюсный
KM1, KM2 – контактор однополюсный
XT0...4 – клеммы проходные

Твердотельное реле в процессе работы выделяет большое количество тепла и обязательно нуждается в правильно подобранном радиаторе охлаждения.
Коммутационное и защитное оборудование, сечение проводов и кабелей подбирается в соответствии с требованием "Правил Устройства Электроустановок".
Неверно подобранные оборудование и кабель могут привести к пожару.

Доверьте эту работу профессионалам.

Приточная-вытяжная установка с рециркулятором, ТЭНом и водяным калорифером

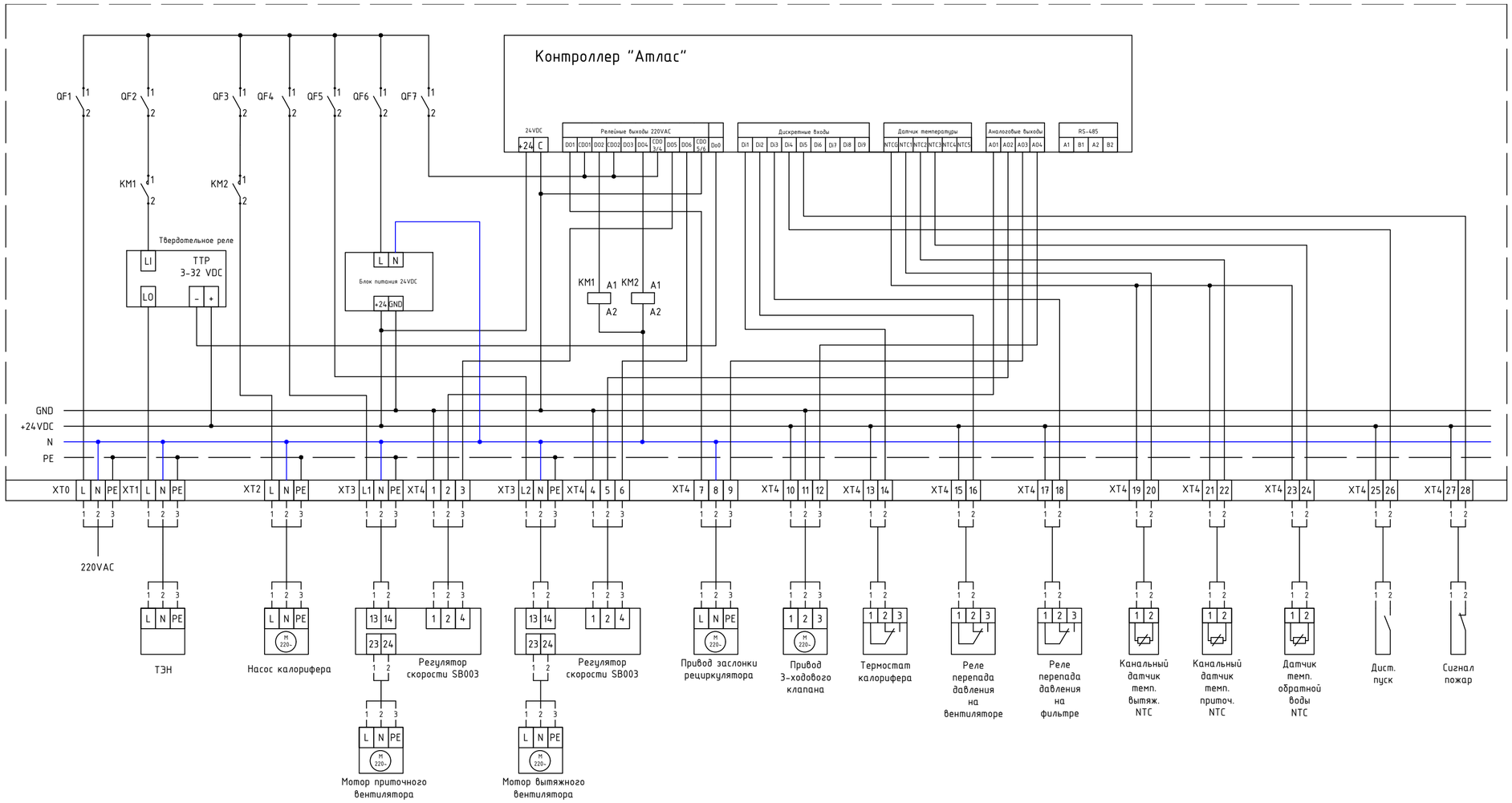

Примечание:

QF1...QF7 - выключатель автоматический однополюсный
KM1, KM2 - контактор однополюсный
XT0...4 - клеммы проходные

Твердотельное реле в процессе работы выделяет большое количество тепла и обязательно нуждается в правильно подобранном радиаторе охлаждения.
Коммутационное и защитное оборудование, сечение проводов и кабелей подбирается в соответствии с требованием "Правил Устройства Электроустановок".
Неверно подобранные оборудование и кабель могут привести к пожару.

Доверьте эту работу профессионалам.

Приточная-вытяжная установка с роторным рекуператором и водяным калорифером

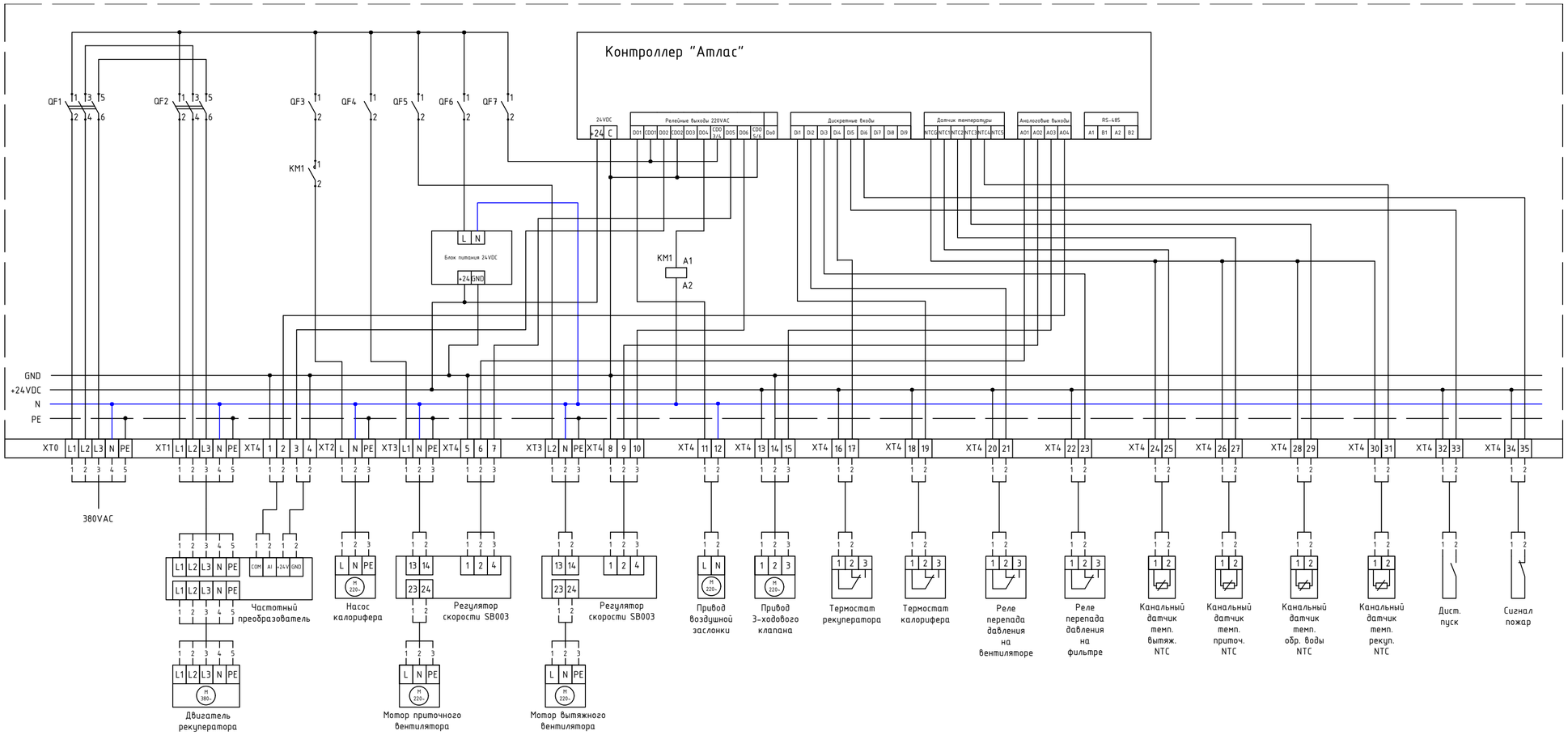

Примечание:

QF1, QF2 – выключатель автоматический трехполюсный
QF3...QF6 – выключатель автоматический однополюсный
KM1 – контактор
XT0...4 – клеммы проходные

Коммутационное и защитное оборудование, сечение проводов и кабелей подбирается в соответствии с требованием "Правил Устройства Электроустановок".
Неверно подобранные оборудование и кабель могут привести к пожару.

Доверьте эту работу профессионалам.

Приточная-вытяжная установка с пластинчатым рекуператором и водяным калорифером

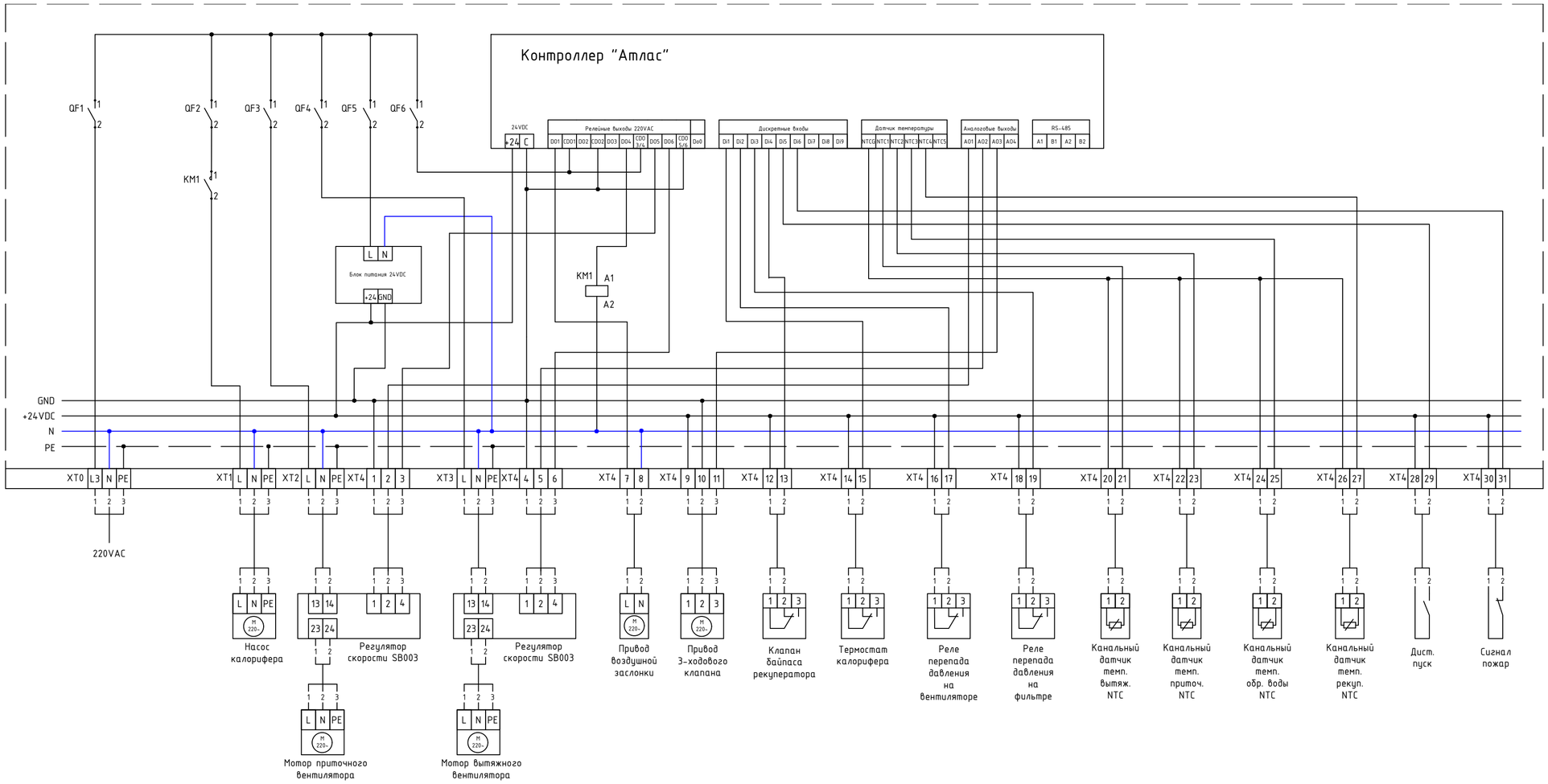

Примечание:

QF1...QF6 – выключатель автоматический однополюсный
KM1 – контактор
XT0...4 – клеммы проходные

Коммутационное и защитное оборудование, сечение проводов и кабелей подбирается в соответствии с требованием "Правил Устройства Электроустановок".
Неверно подобранные оборудование и кабель могут привести к пожару.

Доверьте эту работу профессионалам.