ЭКОЮРУС ВЕНТО

УСТРОЙСТВО

“КРАБ _____

ПАСПОРТ

г.Санкт-Петербург

СОДЕРЖАНИЕ

Стр.

1. Назначение и область применения 2
2. Техническая характеристика 3
3. Комплект поставки 4
4. Техническое описание 4
5. Монтаж устройства 5
6. Меры безопасности 6
7. Техническое обслуживание 6
8. Гарантии изготовления 6
9. Свидетельство о приемке 6
10. Сведения о рекламации 7
11. Чертежи 8-10

1. НАЗНАЧЕНИЕ И ОБЛАСТЬ ПРИМЕНЕНИЯ

Воздуховытяжное устройство «Краб» предназначено для удаления выхлопных газов от двигателей внутреннего сгорания автомобилей. Оно устанавливается в закрытых помещениях: гаражах, ремонтных мастерских, станциях технического обслуживания и т.д.

2. ТЕХНИЧЕСКАЯ ХАРАКТЕРИСТИКА

№	Наименование показателей		Марка устройства								
			Краб 1,5			Краб 3			Краб 4		
1	Диаметр воздуховода (шланга), мм		100	125	160	100	125	160	100	125	160
2	Расход воздуха, $м^3$/ч, до		350	500	800	350	500	800	350	500	800
3	Характеристика гибкого шланга	L, м	5,0			5,0			5,0		
		Термостойкость ^{O}C									
4	Длина консоли, м		1,5			3,0			4,0		
5	Длина балки 7, м		1,5			3,0			2,0		
6	Длина балки 8, м		-			-			2,0		
7	Угол поворота консоли вокруг оси, град.		180			180			180		
8	Угол поворота балки 7 относительно балки 8, град.		-			-			250		
9	Радиус обслуживания, м		6,5			8,0			9,0		
10	Масса, кг		25			37			44		

3. КОМПЛЕКТ ПОСТАВКИ

		Марка устройства		
		Краб 1,5	**Краб 3**	**Краб 4**
1	Балка 7 в сборе	1 шт.	1 шт.	1 шт.
2	Балка 8 в сборе	-	-	1 шт.
3	Патрубок 13 с приемным воздуховодом в сборе	1 компл.	1 компл.	1 компл.
4	Гибкая вставка 17 (L=600 мм)	1 шт.	1 шт.	1 шт.
5	Гибкая вставка 18 (L=800 мм)	1 шт.	1 шт.	1 шт.
6	Гибкая вставка 16 (L=550 мм)	-	-	1 шт.
7	Хомут 4	7 шт.	7 шт.	9 шт.
8	Ось 9	-	-	1 шт.
9	Крепеж М10 (болт М10х20; гайка; шайба)	4 компл.	4 компл.	4 компл.
10	Паспорт	1 шт.	1 шт.	1 шт.

4. ТЕХНИЧЕСКОЕ ОПИСАНИЕ

На рис. 1 изображён общий вид устройств Краб 1,5 и Краб 3.
На рис. 2 изображен общий вид устройства Краб 4.
На рис. 3 приведены аэродинамические характеристики устройств.
Воздуховытяжное устройство Краб всех модификаций (рис. 1 и 2) состоит из одинарной (устройства Краб 1,5 и 3) или двойной (устройство Краб 4) консоли, к которой жёстко присоединен приемный воздуховод, состоящий из двух гибких шлангов ***1*** и ***2***, соединительного патрубка, ***3*** и насадки ***5***. Крепление шлангов ***1*** и ***2*** на патрубке ***3*** и насадки ***5*** на шланге ***2*** осуществляется хомутами ***4***.
Насадка ***5*** в нерабочем состоянии крепится к патрубку ***3*** тросиком ***6***.
В рабочем состоянии насадка ***5*** надевается на выхлопную трубу автомобиля.
Консоль состоит из балки ***7*** (одинарная) или двух балок ***7*** и ***8*** (двойная), соединенных между собой осью ***9*** (узел В на рис.2) с возможностью поворота на угол до 250° относительно друг друга.
К другому концу консоли на оси ***10*** (узел А) прикреплён с возможностью поворота на угол 180° кронштейн ***11*** для крепления устройства к стене или колонне цеха.
Для регулирования усилий поворота консоли относительно кронштейна ***11*** предусмотрены тормозные колодки ***12***.

Аналогично регулируется усилие поворота балок ***7*** и ***8*** двойной консоли относительно друг друга (узел В на рис.2).
На другом конце консоли закреплён патрубок ***13*** к которому хомутом ***4*** присоединен гибкий шланг ***1*** приемного воздуховода.
Для предотвращения разрыва шлангов ***1*** и ***2*** воздуховода при работе устройства внутри указанных шлангов между патрубком ***13*** и насадкой ***5*** закреплён трос ***14***.
На балках консоли закреплены воздуховоды (трубы) ***15***, соединенные друг с другом и патрубком ***13*** гибкими вставками, соответственно ***16*** и ***17***, закрепленными хомутами ***4***.
Устройство соединяется с вентилятором или магистральным воздуховодом гибкой вставкой ***18***, закрепленной хомутом ***4***.

5. МОНТАЖ УСТРОЙСТВА

5.1. Перед сборкой устройства, детали очистить от консервационной смазки.
5.2. Осуществить сборку устройства
5.2.1. Для устройств Краб 1,5 и Краб 3.
К балке ***7*** подсоединить патрубок ***13*** в сборе с приемным воздуховодом.
Соединить патрубок ***13*** с трубой ***15***, гибкой вставкой ***17***, закрепив ее хомутами ***4***.
Подсоединить гибкую вставку ***18*** к трубе ***15***, закрепив ее хомутом ***4***.
5.2.2. Для устройства Краб 4.
Соединить балки ***7*** и ***8*** консоли с помощью оси ***9*** (см. узел В на рис. 2).
Соединить трубы ***15*** на балках ***7*** и ***8*** гибкой вставкой ***16***, закрепив ее хомутами ***4***.
Осуществить окончательную сборку устройства Краб 4 (см. операции, указанные в п. 5.2.1)
5.3. Для установки устройства необходимо на стене или колонне цеха установить на требуемой высоте (- 2,5 м) основание из листа толщиной = (18-20) мм размерами (200х350) мм с отверстиями М16 (см. рис. 1 и 2) обеспечив вертикальность расположения привалочной поверхности.
5.4. Закрепить собранное устройство к основанию 4-мя болтами или шпильками.
5.5. Гибкой вставкой ***18*** подсоединить устройство к вентилятору или магистральному воздуховоду.
5.6. Отрегулировать усилие поворота консоли относительно кронштейна ***11*** (устройства Краб всех модификаций) а также балок ***7*** и ***8*** относительно друг друга (устройство Краб 4) с помощью тормозных колодок ***12***.

6. МЕРЫ БЕЗОПАСНОСТИ

6.1. Нагрузка консоли массой свыше 30 кг. Запрещена.
6.2. Недопустима работа устройства без тормозных колодок.
6.3. Недопустима работа приемного воздуховода в зоне открытого огня.
6.4. После окончания работы устройство переместить к стене или колонне цеха для освобождения проходов.

7. ТЕХНИЧЕСКОЕ ОБСЛУЖИВАНИЕ

7.1. Для обеспечения нормальной работы устройства, необходимы его технические осмотры не реже 1 раза в месяц.
7.2. Во время осмотра должны быть проверены:
- надежность затяжки резьбовых соединений;
- наличие смазки в поворотных соединениях;
- надежность работы тормозных устройств;
- герметичность всасывающих рукавов.

8. ГАРАНТИИ ИЗГОТОВИТЕЛЯ

8.1. Изготовитель гарантирует соответствие устройства техническим требованиям настоящего паспорта при соблюдении потребителем условий транспортировки, хранения и эксплуатации, указанных в настоящем паспорте.
8.2. Гарантийный срок – 12 месяцев с момента начала эксплуатации, но не более 18 месяцев с момента приобретения.
8.3. В течение гарантийного срока изготовитель безвозмездно ремонтирует или заменяет новыми, вышедшие из строя детали устройства, при условии его эксплуатации в соответствии с требованиями настоящего паспорта.

9. СВИДЕТЕЛЬСТВО О ПРИЕМКЕ

Воздуховытяжное устройство Краб - _____

Заводской № _____соответствует техническим требованиям и признано годным к эксплуатации.

Дата выпуска и консервации _____

Срок консервации три года.

Лицо ответственное за приемку _____

10. СВЕДЕНИЯ О РЕКЛАМАЦИЯХ

При выходе устройства из строя потребитель должен выслать по адресу:
197342, Санкт-Петербург, ул. Сердобольская, д.65, лит.А
ООО НПП «Экоюрус-Венто», следующие сведения:

Устройство “Краб”, зав. №_____

Дата начала эксплуатации _____

Дата выхода из строя _____

Наработка часов (ориентировочно) _____

Причина снятия устройства с эксплуатации_____

_____

_____

_____

_____

Сведения заполнены_____

Устройство “Краб 1,5 и “Краб 3”

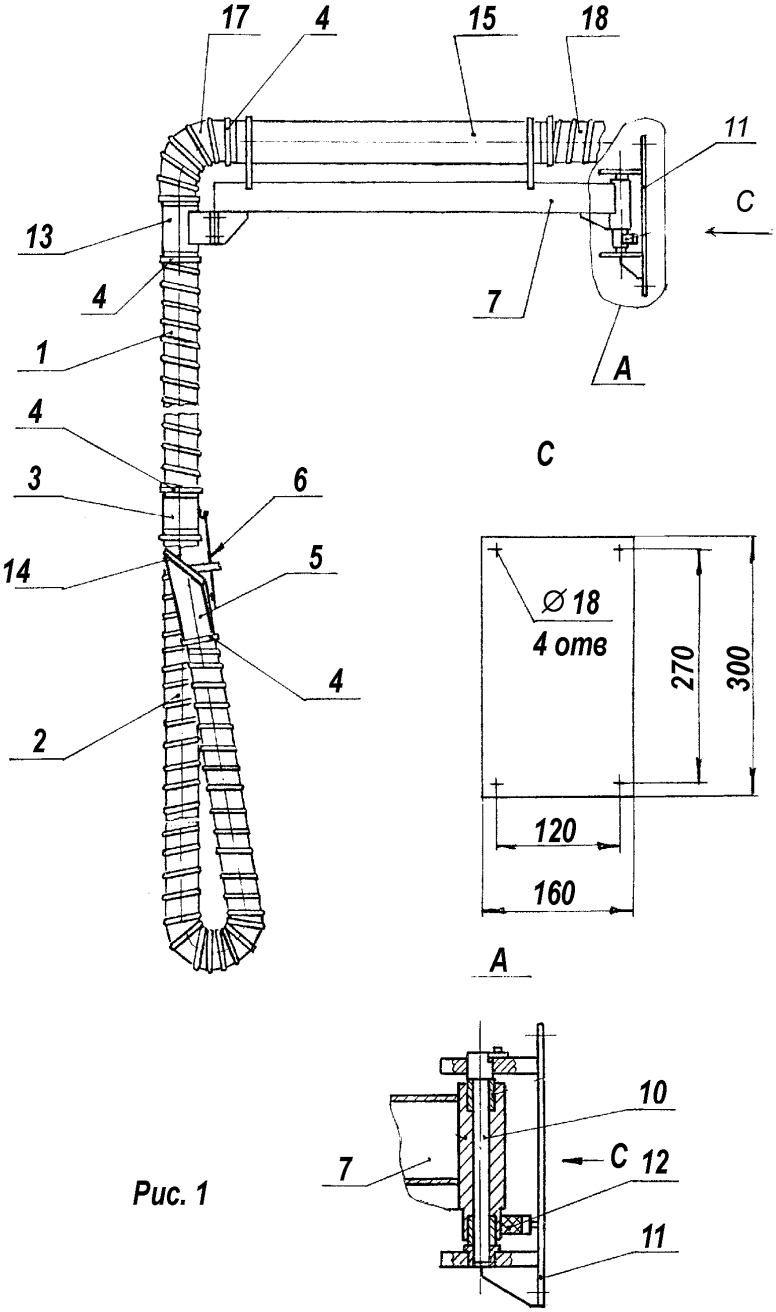

Рис. 1

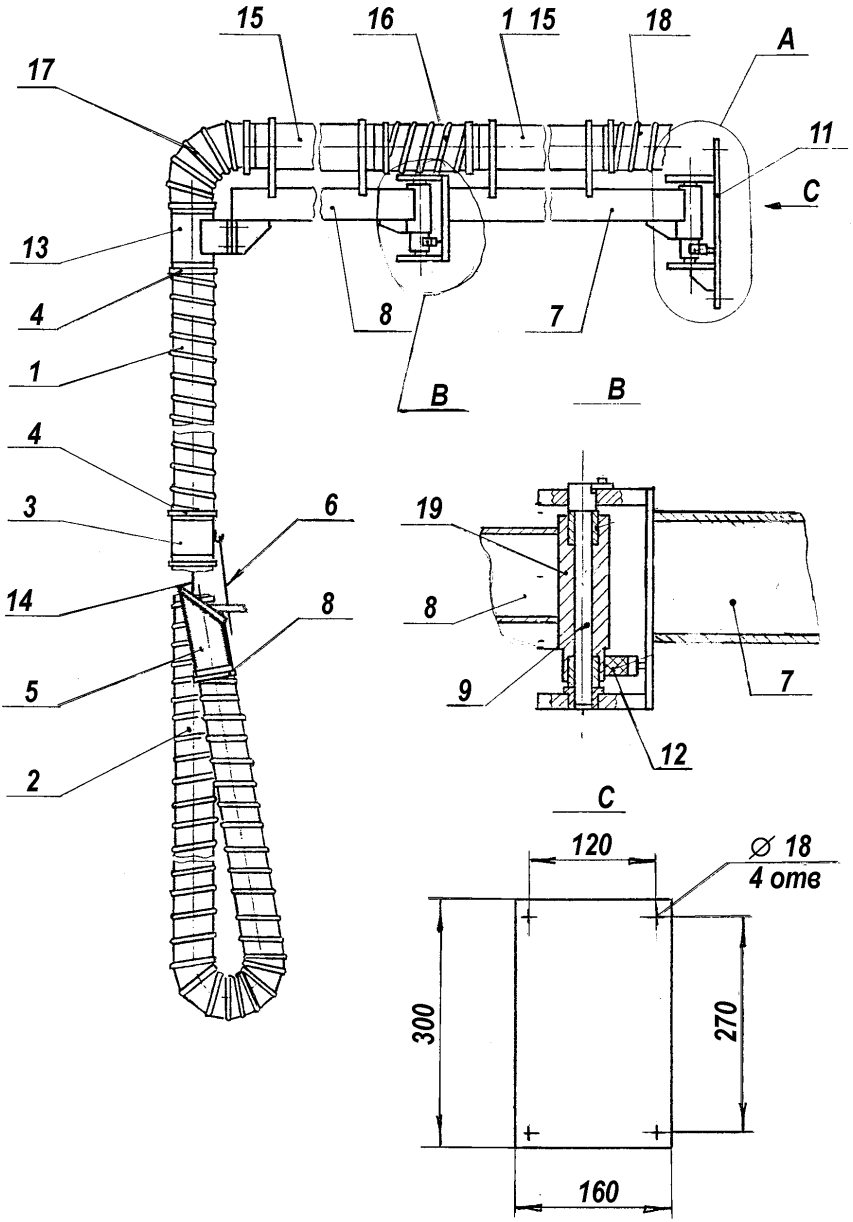
15
16
1 15
18
A
17
11
C
13
4
8
7
1
B
B
4
3
6
19
14
8
8
5
9
7
2
12
C
120
⌀ 18
4 отв
300
270
160

Рис. 2

Аэродинамические характеристики устройств “Краб”

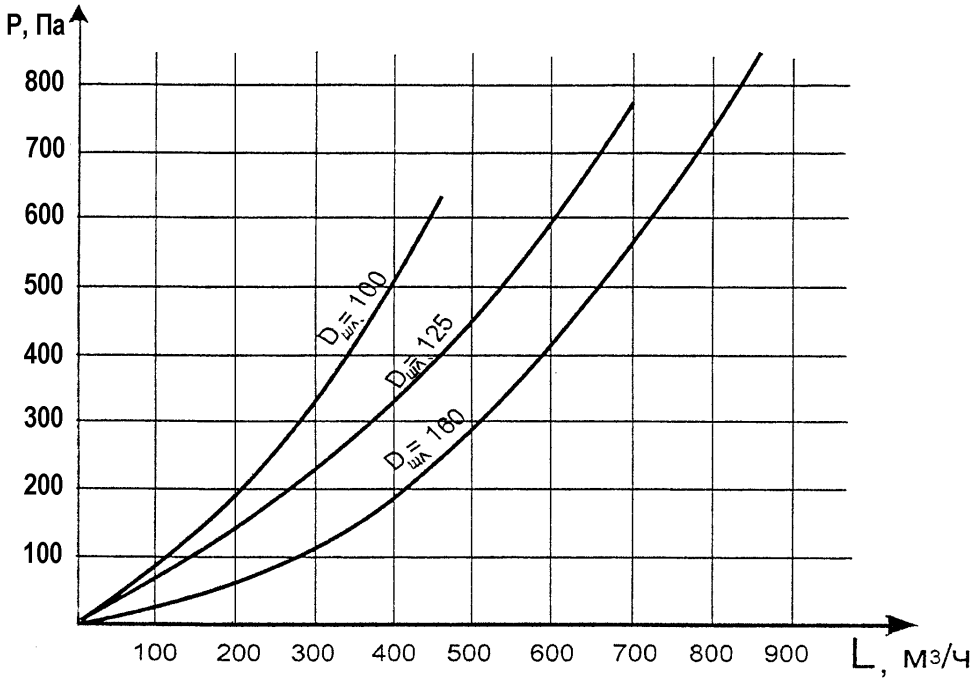

Рис. 3

НПП “Экоюрус-Венто”

197342, Россия, г.Санкт-Петербург, ул.Сердобольская, д. 65, лит А

Тел./факс: (812) 336-95-59

E-mail: mail@ecoyurus.ru
Internet: www.ecoyurus.ru